家用供热水燃气快速热水器

产品使用说明书

使用产品前请仔细阅读本使用说明书，并妥善保管。

Kunlunger 昆仑格尔

拥 有 昆 仑　享 受 生 活

产品型号

JSQ25-13N01(W)
JSQ31-16N01(W)
JSQ25-13N02(W)
JSQ31-16N02(W)

目录

警告以及安全上的注意事项…… 2
热水器外观示意图…… 3
主操作器…… 3
使用方法…… 4
寒冷天气防止冻伤热水器的方法…… 5
故障判断…… 6
热水器的性能规格、装箱清单以及选配件…… 7
安装前的注意事项…… 8
安装场所的确认…… 9
热水器的安装……10
排气管道的安装……14
电气布线施工……14
试运行……15
日常检查、保养的方法……16
售后服务……16
外形尺寸图……17
产品保修卡……18
产品维修记录表……19
封底……20

本产品执行标准：GB 6932-2015
适用产品：强排式恒温系列

感谢您购买并使用昆仑格尔家用供热水燃气快速热水器！

- 使用前请仔细阅读本使用说明书，以便正确操作。
- 请确认已经在免费修理保证书(封底)上填好购买日期，商店名称等内容。
- 请妥善保管本使用说明书(附免费修理保证书)，以便随时查阅。
- 如无特别指明，本说明书的内容对上述机种都适用。

*FH6M001*①

昆仑能源控股有限公司监制

制造商名称:昆仑泰客(大庆)技术有限公司

制造商地址:黑龙江省大庆市让胡路区开元大街2号806房间

生产企业名称: 能率（上海）住宅设备有限公司

生产企业地址: 上海 市奉贤区大叶公路7318号

售后电话: 010-58236996转8666

服务网址: www.kunlunger.com

■警告以及安全上的注意事项

⚠危险

- 发现漏气时，请立即停止使用，关闭燃气阀，打开门窗，立即与本公司维修部或当地燃气管理部门联系。
- 万一发生漏气时，请不要点明火，不要开关电器器具，不要插拔电源插头，不使用周围的电话。
- 请勿在卸下排气管接头或排气管破裂及堵塞的状态下使用。烟气泄漏到室内会导致一氧化碳中毒。
- 热水器使用的电源插座由用户提供，用户必须确保其安装符合电气技术要求并可靠接地。不满足以上条件有可能引起触电伤亡。

⚠警告

- 用户提供的安装场所必须符合说明书的要求，否则由此引发的一切后果，本公司不承担任何责任。
- 机器的安装、维修、移动及附带工程等务必委托本公司服务部门或具有正规安装资质的服务商进行，否则由此引发的一切后果，本公司不承担任何责任。
- 国家规定："燃具从出售当日起，人工煤气热水器的判废年限应为6年，液化石油气和天然气的热水器判废年限应为8年。"请使用本公司产品的广大用户参照《国家标准》执行。
- 请按照铭牌上所示的燃气种类和电源类型正确选用。（若使用指定以外的燃气、电源，有可能造成异常燃烧，并导致火灾或触电。）
- 在感觉异常燃烧、异常气味、及发生地震、火灾等紧急情况时，请关闭出水阀，将运转开关切换为"关闭"状态，关闭燃气阀和进水阀，立即与本公司维修部或网点联系。
- 在淋浴时，除沐浴者以外的其他人员请不要去改变原来设定的温度，请勿将运行开关切换为"关闭"状态。
- 在热水器周围及排气口周围、排气口上不可放置易燃易爆物品。（衣服、报纸、煤油等）
- 非修理技术人员请勿对热水器进行修理、拆卸及改造。（有可能导致触电、火灾或故障。）
- 请勿因增建或改建等原因使排气口位于室内。（有可能导致一氧化碳中毒或火灾。）
- 远离易燃物（树木、木材、箱子等）。
- 严禁安装在室外。（有可能造成雨水浸入或火苗被风吹动，从而导致故障的发生或造成火灾。）
- 进气口堵塞。（进气口因为垃圾等堵塞时，请将其清除干净。否则将会造成不完全燃烧。
- 请勿在热水器主机及排气口的周围放置、使用喷雾罐。（喷雾罐的压力有可能遇热上升，从而导致爆炸或火灾。）
- 插、拔电源插头时，绝对不能用潮湿的手操作。（有可能造成触电。）
- 请勿进行可能损坏电源线、电源插头的操作。请勿施加强力，如捆扎、强制弯曲、拉伸、放置重物、撞击等操作。请勿进行损坏。（有可能导致触电、短路或火灾。）
- 切实插紧电源插头。（如未插紧，有可能导致触电或火灾。）
- 经常清除电源插头上的灰尘。（灰尘积存后，有可能导致火灾。）

⚠注意

- 拔下电源插头时，请手握插头将其拔出，请勿手拿电源线拔插头。（如果手拿电源线拔插头，有可能损坏电源线，从而导致发热、火灾或触电。）
- 一旦打雷，请立即停止使用热水器，并切断电源。
- 绝对禁止与其他热水器连接（有可能无法控制热水温度，从而导致烫伤和机器故障。）

■热水器外观示意图

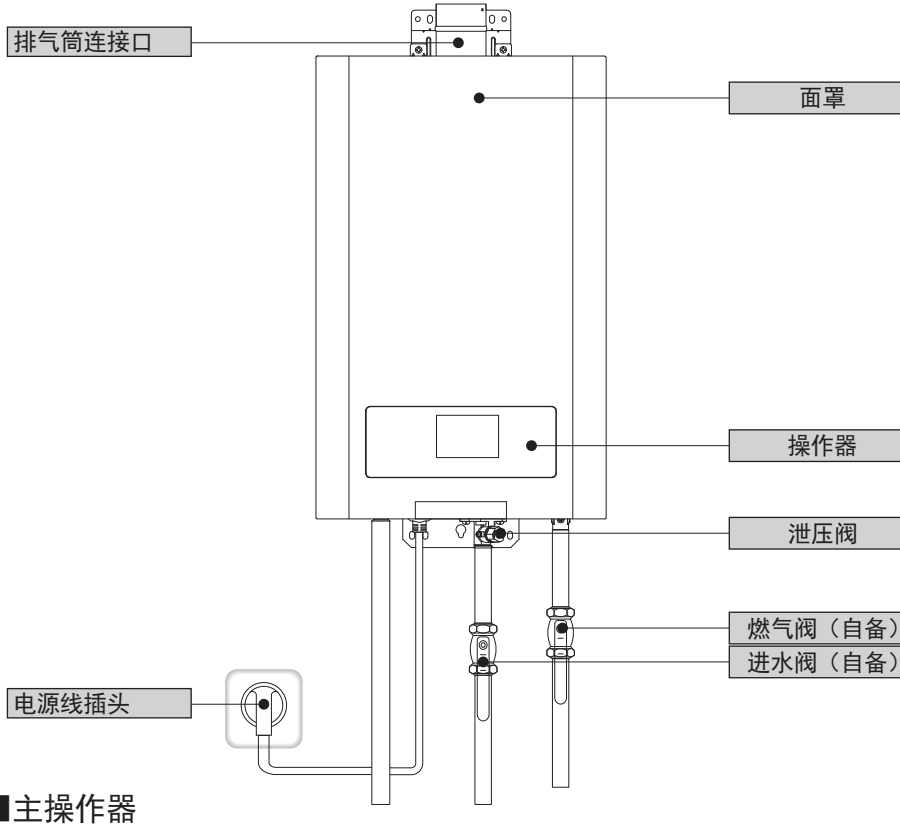

■主操作器

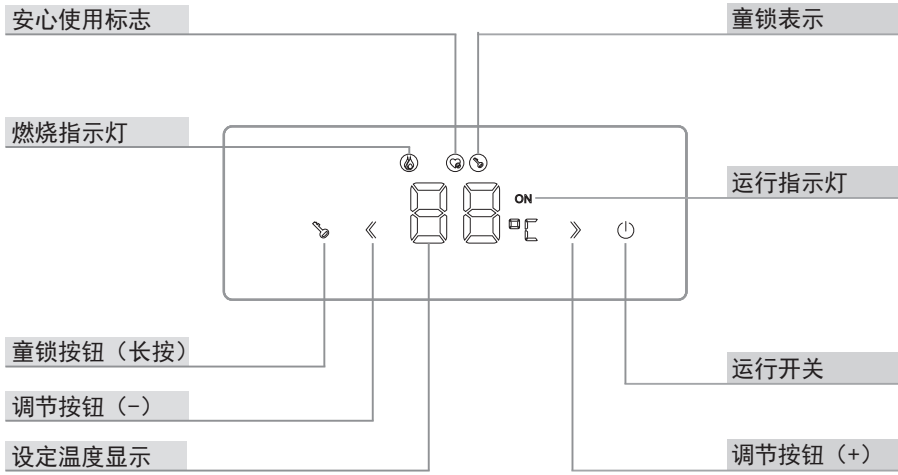

■使用方法

●初次使用时的操作步骤

※初次使用时，请按以下1-4的步骤进行检查后再使用。

1. 打开进水阀。
2. 打开出水阀检查有水后再关闭。
3. 打开燃气阀。
4. 插上电源插头。或者打开插座上的开关。（※请勿用潮湿的手触摸）

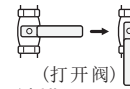

●使用热水

1. 按一次运行开关，运行灯点亮，显示当前设定温度。
2. 打开热水龙头或打开花洒。
3. 停止使用热水时，关闭热水龙头或关闭花洒。

※为了防止烫伤，使用设定温度在50℃以上的高温热水后，再次使用前请特别注意水温。
※沐浴时，禁止使用者以外的人去改变出水温度、关机。（旨在防止高温设定下的出水烫伤。另外，如果突然降低出水温度或停止运行，使用者可能会因水温突然变冷而受到惊吓。）

●调节出水温度

1. 按一次运行开关。（显示当前设定温度）
2. 使用调节按钮调节水温。

★热水温度的设定值★ (℃)

32	35	36	37	38	39	40	41	42	43	44	45	46	47	48	50	55	60
洗餐具等					沐浴、供给热水等					供给热水等					高温用水		

●童锁的功能

1. 按住“ ”键3秒，并且听到“嘀”的一声，进入锁定模式。（指示灯“ ”点亮，设定温度进行闪烁3次，此时按其它任何键都没有响应。）
2. 按住“ ”键3秒，并且听到“嘀”的一声，解除锁定。

⚠警告	⚠	沐浴或使用热水前，请先确认操作器显示的出水温度，并用手确认水温合适后方可使用。
为了防止烫伤，使用设定温度在50℃以上的高温热水后，再次使用前请特别注意水温。		

■寒冷天气防止冻伤热水器的方法

●发布低温警报或严寒时请采取以下措施

●请按照如下要领，通过流水来预防冻结。

不仅可以预防热水器冻结，而且还可同时预防供水管、出水管和进水阀等处冻结。

1. 将运转开关切换为"关闭"。
2. 关闭燃气阀。
3. 打开浴室的出水阀，使其流出少量的水(每分钟大约400毫升，水流粗细4毫米)。
   ※如果是带有恒温器的混合水阀和单柄混合水阀，请将其设定在最高温的位置。
4. 有时流量会有不稳定的状态，过30分钟后，再次确认流量。
   ※为了预防结露，请用户不要在将运转开关切换为"关闭"的状态下使水从出水阀中流出，但如果采取了预防冻结的措施，则不会有问题。

*如果是带有恒温器的混合水阀和单柄混合水阀，请注意重新使用时的温度设定，以免被烫伤。
*即使采取这一措施后仍有可能冻结时，请按照下面所载的要领排出热水器里面的水。

●热水器自动运行防冻装置

●在需要对机器进行防冻加热的季节里请不要切断电源及供气，并确保主操作器运转开关必须为"打开"状态，否则防冻功能将不能自动运行。

●由于在防冻工作时，热水器会在无人操作的情况下自动启动，此现象属于正常现象。

如停电请按（长期停用时请进行排水）方法操作。

*防冻装置只能对机器内的管道进行保护，而无法预防机器外的管道冻结。请务必根据地区情况采用相应措施，如卷绕保温材料或电加热装置等。（有不明之处请向本公司维修部或服务网点确认）

●因冻结不出水时

1. 关闭燃气阀、进水阀。
2. 将运转开关切换为"关闭"，并打开出水阀。
3. 时常打开进水阀，确认有水流出。
4. 即使能够出水，也请在切实确认热水器及管路无漏水之后再进行使用。

如果出现冻结，请勿在冻结的情况下继续使用。有可能造成热水器的故障。

●长期停用时请进行排水

※使用热水后，热水器内部的水处于高温状态；因此，请在机器冷却之后再进行排水。

●请按照如下要领进行排水。

泄压阀等处会流出约500毫升的水，因此请在热水器下面放置容器来接排水。

1. 关闭燃气阀。
2. 将运转开关切换为"关闭"。
3. 拔下电源插头，切断电源。（请勿用潮湿的手操作）
4. 关闭进水阀。
5. 打开出水阀。
6. 卸下泄压阀的固定螺钉，拔出泄压阀。
7. 完成第6步的操作，经过10分钟以上并确认已经完全排水后，并装回泄压阀及关闭所有出水阀。

●再次使用时请注意

1. 确认泄压阀均已安装。
2. 确认所有出水阀均已关闭。
3. 请按第4页的“初次使用时的操作步骤”进行检查、操作。
4. 泄压阀安装注意事项：装回时务必将泄压阀本体上的“▲”标志与安装螺丝孔平行位置时再进行螺钉紧固。

此标志指向安装螺丝孔的位置

■故障判断

●与水温相关

◆ 打开出水阀不排放热水。
a. 燃气阀、进水阀是否全部打开？
b. 是否出现停水？
c. 出水阀是否充分打开？
d. 排水栓的过滤器是否被杂物等堵塞？
e. 是否出现冻伤？
f. 运行开关是否切换到了“关闭”状态？
g. 电源插头是否被拔下？
h. 热水器温度设置是否设定在高温段？

◆ 打开出水阀不马上出热水。
a. 因为设定温度及配管条件不同，启动保温功能后配管内的热水达到设定温度需要一点时间。
b. 由于热水器到出水阀有一段距离，所以打开出水阀后稍等片刻才有热水流出。

◆ 水温不易降低。
a. 进水阀是否全部打开？
b. 出水温度设定是否合适？
c. 出水温度较高、要求出水温度较低时，可能达不到要求。请将出水阀打开到最大，使热水温度稳定。

◆ 调节出水阀，出水流量减小后水温下降。
a. 从出水阀流出的热水量达到每分钟约2.5升以下时熄火。
b. 如果将出水阀开的更大，增加热水量，热水的温度就会稳定。

◆ 无法调节出水温度。
操作器表面是否有油污、水渍。

◆ 不能达到设定的热水温度。
管道内存在上一次运行后的残余热水（冷水），根据管道内残余的水量，会比设定的温度低一些。

●与操作器、遥控器相关

◆ 操作器无显示。
a. 是否停电？
b. 电源插头是否插好？

◆ 停电或拔下电源插头后，如果重新通电，出水温度就会变为出厂时的设定温度，因此请重新设定。

●与声音相关

◆ 为了再次使用时尽快点火成功并且尽快稳定温度，在停止运行后，风机仍有短时间的转动。这一现象并非故障。

●其他

◆ 使用中途熄火
a. 燃气阀、进水阀是否全部打开？
b. 是否出现停水？
c. 出水阀是否充分打开？
d. 连续使用60分钟会自动熄火防止缺氧，请关闭热水龙头，过一会再使用。

◆ 寒冷天气排烟口冒出白色烟雾。
就像人冬天呼出的气息看上去是白色的一样，这是因为烟气中的水蒸气看上去是白色的所致。

◆ 热水出现白色浑浊。
由于水中空气受热后在水中的溶解度减小，溢出产生气泡。无污染无害。

◆ 水看上去发蓝，浴缸和洗脸台变成蓝色。
水中含有微量的铜离子，并生成蓝色的化合物。因此有时看上去水发蓝或浴缸及洗脸台变成蓝色，但对健康无碍。经常清洗浴缸和洗脸台就不易出现变色。

●故障代码

01 —— 燃烧时间超过60分钟。
请关闭出水阀,暂时将运转开关切换为“关闭”，并再次切换为“打开”后进行使用。

11 —— 发生点火错误。

12 —— 燃烧中途熄火。
请将运转开关切换为"关闭"，并确认燃气阀是否打开？如有问题请处理。然后将运转开关切换为"打开"，打开出水阀，这时如果未出现故障显示就属正常。

88 —— 点检告知。
请专业技术人员进行保养检查，判断是否可以继续使用。
*该显示不影响操作使用。

■热水器的性能规格、装箱清单以及选配件

●热水器性能规格表

		13升		16升	
产品型号		JSQ25-13N01(W)	JSQ25-13N02(W)	JSQ31-16N01(W)	JSQ31-16N02(W)
产品编号		KQ13-N01(W)	KQ13-N02(W)	KQ16-N01(W)	KQ16-N02(W)
分类	控制方式	电子式燃气比例控制(FF+FB)			
	安装方式	室内型壁挂式			
	排气方式	强制排气式(FE式)			
点火方式		电脉冲点火			
适用水压〈MPa〉		0.08～0.5			
外形尺寸〈mm〉		高559×宽350×深170			
能效等级		2级			
连接管	出水管	R1/2			
	进水管	R1/2			
	燃气管	R1/2			
电气相关	适用电源	AC220V(50Hz)			
	额定功率〈W〉	40		45	
	防冻加热电功率〈W〉	65			
使用燃气		天然气			
额定燃气压力〈Pa〉		2000			
额定热负荷〈KW〉		25.0		31.0	
额定最小热负荷〈KW〉		4.5		5.0	
额定热负荷时产热水量〈Kg/min〉水温+25℃上升		13		16	

●装箱清单

部件名称	形　　状	数量	部件名称	形　　状	数量
圆头木螺钉		4	排烟管密封条		2
膨胀管		4	使用说明书（本版）		1
排气管接头		1	热水器本体		1
烟道弯头		1	波纹管		2

●选配件

- ●减压阀
- ●橡胶软管
- ●金属软管

■安装前的注意事项

● **更换设备时的注意事项**

原则上，使用了一年以上的排气管、排气管接头、固定配件需要更换为新品。但排气管、排气筒接头、固定配件的材料为SUS304或同等以上的材料时，这些部件可以再次使用。

※ 这种情况下,请在确认没有出现影响再次使用的问题，如排气管穿孔、裂缝、堵塞以及连接部脱落等之后再行使用。

● **注意积雪或落雪** ※ 安装在寒冷地区时

在可能会积雪的地方安装时，应设法使排气筒接头不会受到周围的积雪或落雪的影响。

● **注意强风或被风刮到一起的雪堆**

安装排气筒接头时应避免安装在预计会遭受强风或出现被风刮到一起的雪堆处。

● **确定热水器或抽气扇安装位置时的注意事项**

请勿将热水器安装在煤气炉或煤气灶上方。
另外，请勿安装在抽气扇(换气口)与煤气灶之间。
否则可能会引起故障或不完全燃烧。

● **使用燃气的确认**

按照铭牌（标记）上标记的燃气种类使用。
如果使用标记之外的燃气，则可能会导致爆炸、火灾。

● **使用电源的确认**

电源为220伏特、50赫兹的交流电。
如果使用标记之外的电源，则可能会火灾、触电。

● **只能用于规定的用途**

本热水器只能用于供应热水及淋浴。
如用作其它用途则可能会引起意外事故或导致热水器损坏。

● **家用热水器**

本热水器供家庭使用，如果长期商业性使用则会缩短产品使用寿命。

● **禁止使用温泉水或井水**

如果供给未达到自来水水质标准的水时，有可能会腐蚀热水器。

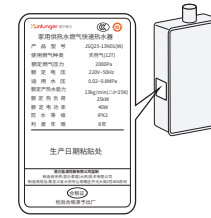

■安装场所的确认

● **本热水器只能安装在室内**

不得安装于室外、卧室、地下室、浴室、客厅以及橱柜内。否则可能会造成热水器损坏或火灾及人身危害事故。

● **在确定安装位置时请与您的顾客商量**

● **不得安装于楼梯或安全出口附近**

● **请不要将本热水器安装在有易燃易爆物品（如汽油、苯、粘接剂等）或有腐蚀性气体（如氨、氯气、硫、乙烯化合物或酸类等）的地方**

否则可能会导致火灾事故发生。

● **请将热水器安装在周围无障碍物、不会阻碍空气流通的场所**

否则可能会导致不完全燃烧。

● **安装本热水器时，应使其排出的废气不会直接与外墙、窗户或建筑物的铝框架等接触**

否则可能会引起退色或腐蚀，或导致玻璃破裂。

● **安装本热水器时应使其排气不会受到抽气扇和炉灶通风罩等排出的气流影响**

● **不要将本热水器安装在沙土或灰尘容易积聚的地方**

否则可能会使热水器风扇的性能降低并导致不完全燃烧。

● **避免将本热水器安装在其噪音及排气的热气流会烦扰相邻住户的地方**

● **安装前请先检查确认所选定的安装位置允许按规定的要求安装排气管**

● **热水器安装位置上方不得有明布电线、电器设备、燃气管道，下方不能设置燃气烤炉、燃气灶具等燃气具。**

■关于进气

进气口的设置

- 设置进气口和上部换气口。不过，进气口是绝对必需的，进气口位置应设在室内高度1/2以下，而对上部换气口并没有硬性规定。
- 进气口及换气口必须开在与外部空气连通的地方。
- 每台热水器的进气口或上部换气口的有效开口面积应大于排气管的横截面积。
- 每台热水器的有效面积

使用的排气管	进气口有效面积
Φ60 毫米	60 平方厘米以上

※ 将热水器安装在有抽气扇的房间里时，考虑到抽气扇风量，应开一个较上述有效面积更大的进气口。

- 排气口等请根据情况，在考虑了开口率的情况下算出有效面积。另外，排气口开口处的最小间隙要设在8毫米以上，以免排气口被灰尘等堵塞，要使用可以清扫的防虫网。
- 每台热水器的排气口等的实际面积=每台热水器的有效开口面积÷开口率

排气口的种类	开口率（%）
钢制排气口	50
木制排气口	40
穿孔板	30

- 通过窗户等的间隙也可以供气的情况，可以根据下表将它们作为进气口计算进去。

门、窗的种类	周围及接缝处每1米的有效开口面积（平方厘米）
铝合金门窗	2
钢制门	10
木制窗	5
木制门	20
●不包括带填缝材料的门、窗及上锁时用月牙卡铁等固定的门窗。	

■安装要求

有关热水器安全前的安装场所确认，必须符合国家标准中有关安装的技术要求。

●安装热水器时，与易燃表面周围（包括建筑物本身用易燃材料，防火及半易燃材料装修的部分）之间留出下列所需距离。
※本热水器为后面贴近墙壁安装型。

（单位:毫米）

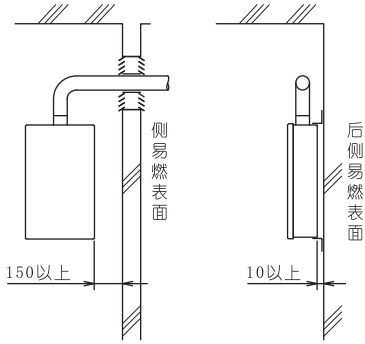

●为便于进行日常检查等，两侧各至少留出200毫米的间隙。
在热水器前方至少留出600毫米的空间，以便进行检查和修理。

（单位:毫米）

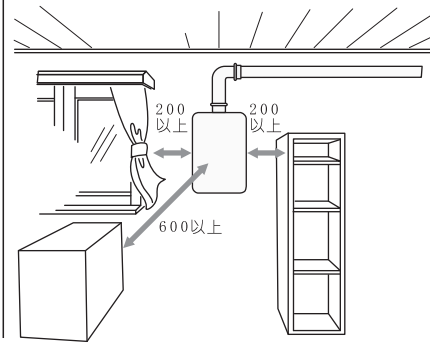

■热水器的安装

⚠ 注意	●由于热水器的重量会施加在安装热水器的墙壁上，所以如果墙壁的强度不足时，应进行加固。 ●在安装热水器时，要避免热水器跌落或受到其它撞击。否则内部零部件有可能受到损坏，十分危险。 ●务必安装在垂直的墙面上。

●螺丝孔的定位

开孔时要注意避开室内的电线，燃气和自来水管道等。

① 将圆头木螺钉（自备）临时固定在墙面上，用圆头木螺钉（自备）挂住热水器的安装板（上）。
② 确定墙面上螺丝孔的位置（上下各两处）后，拆下热水器。

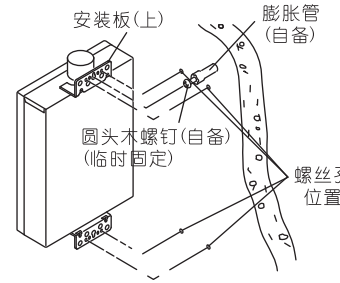

●热水器主机的安装

③在墙面的螺丝孔位置上用钻头开一个6毫米的孔口，打入膨胀管。
④再次用临时固定的圆头木螺钉挂住热水器，用圆头木螺钉（上下各2枚）加以固定。

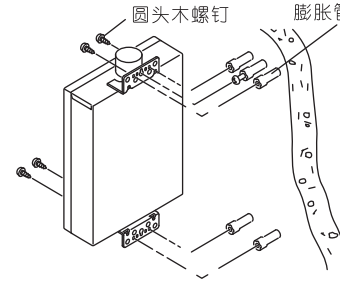

●热水器和建筑物

●应安装在热水器不会因地震及其他震动或撞击而翻倒、龟裂或破损的地方。
●在布有金属板条、金属网等木质建筑物中安装电气设备时，必须使热水器和建筑物没有电气性的接触。因此，必须按照右图进行安装。

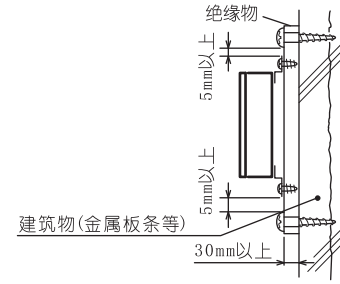

■排气管的安装

●墙面开孔尺寸

① 请按照下图的样子在热水器后面的墙上设置开口处。

※ 如果墙壁中有砖头，请去除。

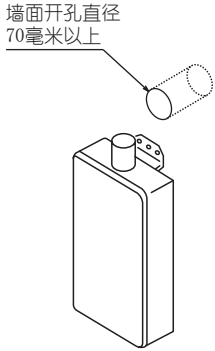

●排气筒接头的连接

② 在烟道弯头和排气筒接头的连接处开3毫米的孔口，用圆头木螺钉将两者固定起来。

③ 连接热水器的排气管时，请务必用排烟管密封条(附件)进行密封，使排出 的气体不发生泄漏。

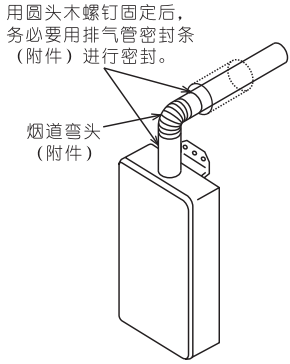

●墙面开口处和排气筒接头处的处理

④ 排气管和墙上开的孔口之间的间隙请用水泥砂浆填满。

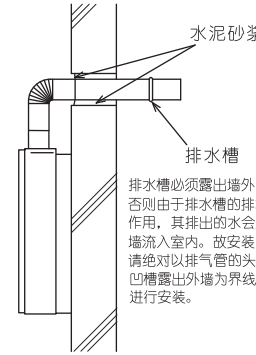

●安装参考图

※ 请在烟道弯头、排气管、排烟筒接头的连接处开3毫米的孔口，用圆头木螺钉固定。另外，请务必用排烟管密封条（现场准备）等进行密封，使排出的气体不发生泄漏。

※ 排烟管不得安装在楼房的换气风道及公共烟道上。

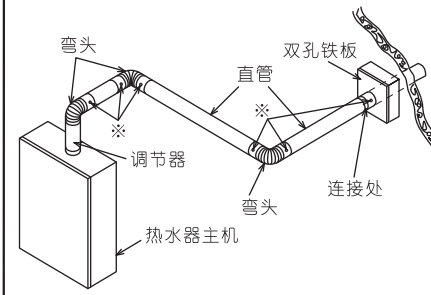

●当排气管道通过封闭空间时

- 检查用开口应设有2个或多个位置，靠近顶板烟道孔，接近外墙的室外出口，其大小应为450平方毫米或以上。
- 贯穿间隔墙时，应在墙附近留有检查用开口。
- 当封闭空间的顶板烟道孔及墙壁贯穿部分有任何可燃材料时，请按照上述标准进行处理。

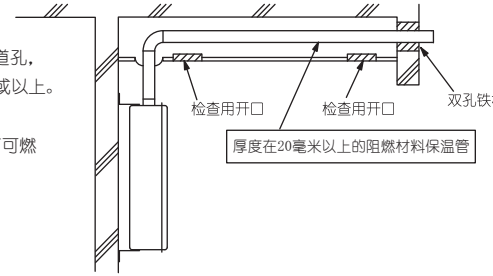

●排气筒接头与建筑物的开口处之间的间距。

◆ 排气筒接头的开口处与易燃表面周围“包括建筑物本身用易燃材料，防火及半易燃材料装修的部分等”之间至少要留出下图所示的间距。

◆ 如安装于沿海或空旷高层等环境时，为了减少大风等外在因素对本机器的燃烧产生影响，建议在排气筒安装时，末端与外墙面保留300～400的距离，可有效减少回风的影响。

（单位：毫米）

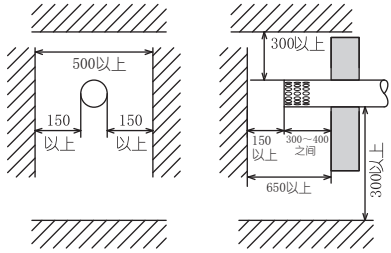

<正面>　　<侧面>

◆ 排气筒接头与建筑物的开口处之间至少要留出下图所示的间距。

（单位：毫米）

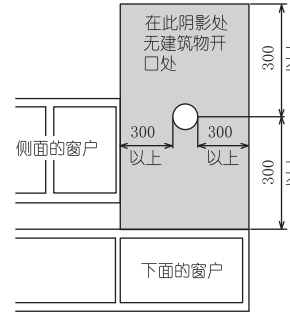

	开放空间		封闭空间
	有隔热工事（单位：毫米）	无隔热工事（单位：毫米）	有隔热工事（单位：毫米）
间隔部分	不接触 排气管 隔热材料厚度在20以上　不接触	D/2以上 D 排气管 D/2以上	不接触 排气管 隔热材料厚度在20以上　不接触
贯穿部分	●用20毫米以上的除金属以外的不可燃材料包卷时 D/2以上 不接触 20以上 D 排气管 20以上 不接触 D/2以上	●周围有排气管径的1/2以上的空间 通气性好的空间 D/2以上 D 排气管 D/2以上 ●铁板制双孔板 铁板等（限于单面） D/2以上 D 排气管 D/2以上 铁板制排气口等（双面） D/2以上 D 排气管 D/2以上	●用20毫米以上的除金属以外的不可燃材料包卷时 不接触 20以上 D 排气管 20以上 不接触
■ 隔热规格（参考） 厚度在20毫米以上的阻燃材料 排气 金属丝网 作为固定阻燃材料，除了金属丝网以外，也可使用退火钢丝等固定。			■ 顶板烟道口的详细图 不接触 排气管 不接触 天花板（可燃材料） 隔热材料厚度在20以上 表面涂装盖（不可燃材料）

●排气管、排气筒接头的安装

- 确定排气管的路线，避免贯穿防火区域。
- 不要在排气管上安装防火气闸。
  ※ 防火气闸的动作（闭塞等）可能引起重大的燃气事故，因此严禁安装。
- 使用零售的排气用部材等将排废气排出至室外。
- 一定要安装排气筒接头（附件）以便通往室外。
- 确认安装热水器的场所至排气筒接头的距离在规定的延长距离范围内。
  ※ 超过排气管延长界限，可能发生着火爆炸等事故，十分危险。
- 不要在烟道末端放置任何危险物。
- 要使从热水器引出的立管尽可能短。
- 不要使用直径小于热水器连接管口直径的排气管。
- 排气管通常每隔1.5-2米用支架进行固定。
- 排气管应连接牢固以防轻易脱开，并应采取措施以免燃烧废气泄漏。
- 排气管应使用本公司零售的产品。
- 烟道末端可能排出水蒸气（水雾形式）或小水滴。
  ※ 选择水蒸气不易被看到或水滴的浸湿、溅散不会引起任何问题的位置安装排气筒接头。
- 在可能会积雪的地方安装时，应设法使排气筒接头不会受到周围的积雪或落雪的影响。
- 排气管直径和排气管延长限度，需专业设定或超过此延长限度请与本公司售后服务部联系。

排气管直径	排气管延长限度
Φ60毫米	3个弯头5米

（一个弯头相当于2米）
※ 超出排气管延长限度时，可能会引起着火、爆炸等事故，十分危险。

弯头（个） \ 直管（米）	1	2	3	4	5	6	7	8	9
1	■	■	■	■	■				
2	■	■	■					▨	▨
3						▨	▨	▨	▨

■ 通常设定
□ 需专业设定
▨ 禁止安装

●防止排水滞留

- 排气管必须带有1/50以上的末端下降斜度。
- 排气管安装时不应有中间下垂的地方。
- 排气管接头的安装位置比主机顶部高时，应先从主机引出直立的延长管然后再向下配管。不要在途中设立向上直立的部分。

■冷水管及热水管的安装

●管道方面的注意事项

- 管道材料必须使用经相关供水系统认可或检查合格的产品。
- 将管道与热水器连接之前，一定要先往管道中通水以便冲洗出所有的碎屑、沙土和废物等。
- 使用管道接头等连接管路时，要避免使用过大的力量。
- 不要使用直径小于热水器连接管口直径的管道。
- 使用铜管时，必须用铜焊连接。
- 当水压过高时，应配备减压阀。
- 尽量减少接头种类，并避免使管路复杂化。
- 避免使用中间会形成空气死角的管道。

●冷水管

- 在水管连接口附近安装止回阀或主开关水阀，或附带止回阀的主开关水阀。
- 要想舒适地使用本热水器，必须保持供水压力为98.1到491千帕（1到5千克力/平方厘米）。如果水压非常低，热水器的性能将不能充分发挥，这可能会给顾客带来麻烦。因此，要采用安装增压泵等相应措施。

●热水管

- 管道的热损失随管道的长度增加而增加，所以应使管道长度尽可能短。
- 混水阀应选择通水阻力较小的品种。另外，花洒应使用快速热水器用的压力损失极小的花洒。
- 向楼下供水时，只能供至楼下的一层。如果超过一层供水，热水器内部就会形成负压，有可能出现热水沸腾的情况。

● 排水管

- 从防过压安全装置排放热水器内部的膨胀水，应根据需要安装排水管。

● 预防冻结

- 为了预防冻结，应进行符合地区情况的保温处理（保温材料、电子加热器等）。
- 确认冷水、热水管无漏水后，对管道实施安全的保温。
- 请勿使主开关水阀和冷水、热水连接口出现冻结。（对主开关水阀进行保温，不要留出缝隙，冷水、热水连接口则从上至下进行彻底保温。见右图）
- 为了能够进行管内排水，不要用保温材料包住排水阀。（见右图）

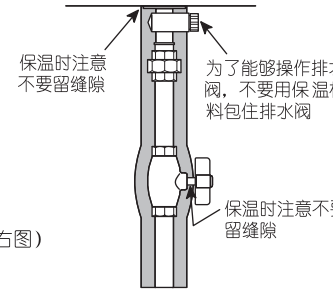

■燃气管道的安装

● 燃气阀门

如果在热水器安装场所没有燃气阀门，或者在同一场所已经有燃气阀但位置或尺寸不适合，则必须重新安装热水器，移动其位置或更换一台新的热水器。

● 燃气表

如果热水器与其它的燃烧设备同时使用，则所装的燃气表要能够为热水器提供充足的燃气。

● 燃气连接

- 使用增强的燃气软管或金属绕性管或金属管作为燃气管路。不要使用橡胶管。
- 不要使用直径小于热水器连接口直径的管道（液化石油气除外）。
- 在连接热水器连接口与管道时，凡是要使用扳手的零件请使用套筒扳手。
- 连接管道后，检查连接部是否有燃气泄漏。

■电气布线施工

● 距热水器1米以内必须设有电源插座。（电源线的有效长度约为1.2米。）

● 本热水器的电源为220伏（50赫兹）的交流电。电力消耗因机型和燃气种类的不同而不同，因此，请务必在通过铭牌确认的基础上，安装合适的电源插座。电源插座必须可靠接地。

● 如果电源软线损坏，为避免危险，应由制造商或制造商指定的维修人员进行更换。

■试运行

根据本说明书的内容进行试运行，在确认正常工作的基础上，向用户说明使用方法，并交付用户。

- 最初时，煤气管道内有空气存在，因此请重复进行打开热水供应龙头（约10秒）再关闭（约5秒）的操作，直至火点着（出热水）为止。
- 请操作水温调节开关，确认水温会发生变化。
- 不能正常运行时，请参照第6页的“故障判断”章节。

※试运行结束后，请清除积聚在供水连接口的过滤器内的污物。

●预防冻结的排水

- 预防冻结的排水与燃气开关、供水总开关的关闭
  除了立刻使用的情况外，为了预防热水器的冻结损坏，请务必根据第5页进行排水。
  （因冻结造成损坏时的维修，即使在保修期内也要收费。）

●对客户进行说明

- 根据本说明书对“使用方法”进行说明。
  特别请仔细阅读说明第2页的“请严格遵守（警告以及安全上的注意事项）”。
- 请在保证书上填入必要的事项。
  另外，请参照“售后服务”的内容。
- 请将本说明书（附带保证书）交给用户。

■日常检查、保养的方法

※请将运转开关切换为“关闭”后再进行检查、保养。
使用热水后，热水器内部的水处于高温状态；因此，请在机器冷却之后再进行排水。（旨在防止烫伤）

●日常检查（定期进行）

1. 请勿在热水器及排气口周围放置衣物、纸张、木材、煤油、喷雾罐等易燃易爆物。
2. 出现以下情况请立即与本公司维修部或服务网点联系。
   a. 使用时热水器外表面是否有异常现象？
   b. 使用时热水器内部是否有异常声音？
   c. 热水器及进/出水管、回水管路有否漏水？
3. 排气筒是否出现脱落、破裂及堵塞等情况?(不在排气筒出现脱落、破裂、堵塞的情况下使用。)
4. 背面进风口是否堵塞?(堵塞时进行清洁。)

●日常保养（定期进行）

1. 热水器主机外壳的污秽、水汽可用湿布擦拭；当污秽较严重时，可用中性洗涤剂擦拭。
2. 操作器的表面出现污秽时，请用湿布擦拭。
   ●请勿使用挥发性油剂及油脂类的洗涤剂清洁操作器。有时会导致变形。
   ●主操作器不是防水型设计。
3. 如果出现热水排放不畅或水温不稳定的情况，有可能是进水接头内的过滤网因水质含有泥沙而堵塞，需进行滤网清洗。
   （出现此现象，请与本公司维修部或服务网点联系。）

※即使使用过程中未出现故障，为防止意外的事故、放心的长期使用，建议每年进行一次以上的定期检查。请与本公司维修部或服务网点洽谈。（定期检查的建议需收费）

■售后服务

●需要售后服务时

◆先按“故障判断”检查后，仍发现有故障，请勿继续使用并及时与本公司维修部或服务网点联系。

※如果本产品安装在对作业有危险的地方，可能被拒绝进行售后服务。
（请向本公司技术服务部或服务网点咨询。）

报修时需了解的内容：
*机器型号(产品编号)(请阅览铭牌的“产品编号”)
*购买日期(请查看购机发票或免费修理保证书)
*异常的状况(请尽量详细说明故障显示等内容)
*住址、姓名、联系电话
*希望上门服务的日期

●维修事宜

◆每台机器均附有包修卡，请仔细填好购机商店、购机日期、发票号码、机号等内容，并妥善保管。
◆本产品免费修理事宜按国家有关法律法规执行，整机包修一年。
◆三包有效期外的维修将收取一定的服务费。

●搬家迁居时

◆搬家迁居等要将热水器迁居时，请检查新地点的燃气气种、电源和铭牌所示的是否相符合。
◆当新地点的燃气气种与原来的不同，必须对热水器进行改装和调整，其改装费不属于免修理范围。

■外形尺寸图

适用机型：JSQ25-13N01(W)、JSQ31-16N01(W)、
JSQ25-13N02(W)、JSQ31-16N02(W)

（单位：毫米）

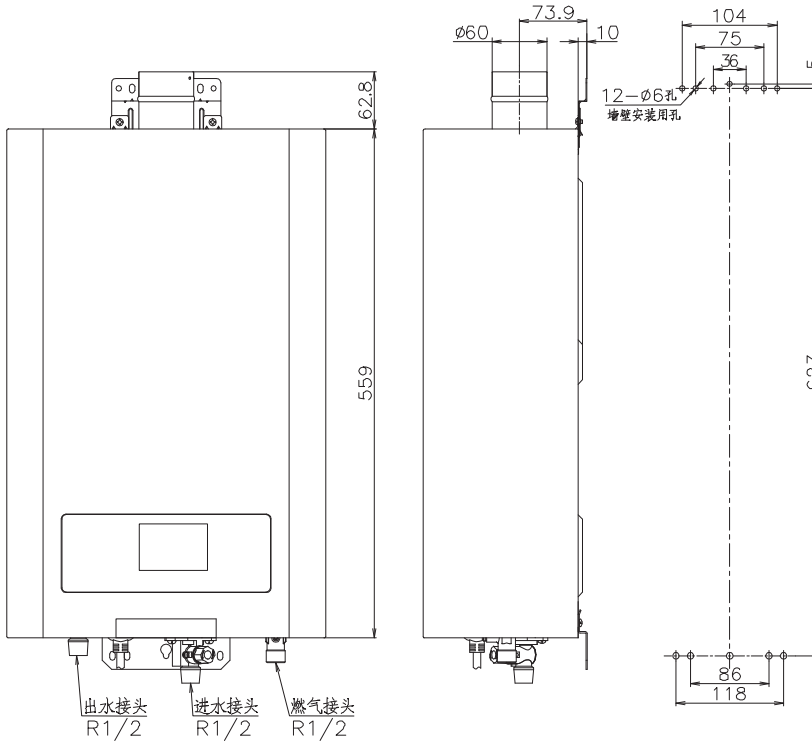

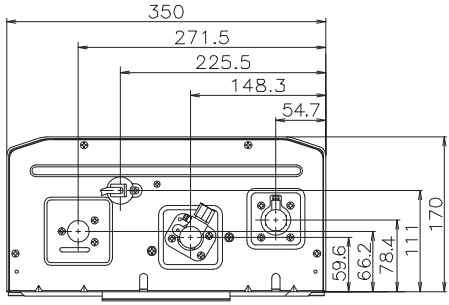

昆仑格尔产品保修卡

尊敬的用户:首先感谢您选用昆仑格尔产品，为了使我们的服务让您更满意，在购买后请您认真阅读说明书并妥善保存保修卡。

说明部分:

一、本公司所有产品均实行一. 年保修期(商用除外)，购买时请填写日期、购买地点等并盖章，保修期内的产品将负责免费维修。

二、保修期起始日期以产品购买日期为准。

三、维修时请出示此卡和产品发货票。

四、即使在保修期内，发生下列情况之一，不属于免费维修范围。

1、由于没有按照说明书上的要求使用而造成的故障。

2、由于安装不合理而造成的故障。

3、由于跌落、碰撞而造成的故障。

4、由于自行装拆修理而造成的故障。

五、请妥善保存此保修卡，遗失不补发。

六、超过保修期或不属免费维修范围的产品，本公司维修服务部也将热情为您服务。

*请您填写并妥善保管好此保修卡

用户姓名		购买地点	
联系电话		发票号码	
详细住址			
产品名称		机身编号	
产品型号		购买日期	
Kunlunger 昆仑格尔		经销商印章	

此卡只应用于中国大陆地区,本保修卡连同发票在购买之日起，即可获得保修服务。

Kunlunger 昆仑格尔

产品维修记录表

※请售后服务人员或安装人员，认真填好此表。

故障现象	处理结果	用户确认	维修员	维修日期

客服热线: 010-58236996转8666

昆仑能源控股有限公司监制

营销服务中心:昆仑泰客(大庆)技术有限公司
营销服务中心地址:北京市朝阳区大屯街道北苑路170号凯旋中心27楼
营销服务网站: www.kunlunger.com　售后电话: 010-58236996转8666　邮政编码: 100101